Multi-Contact

riešenia na presné meranie™

Elso Philips Service; tel: +421 32 6582410
email: elso@elso.sk; web: www.elso.sk

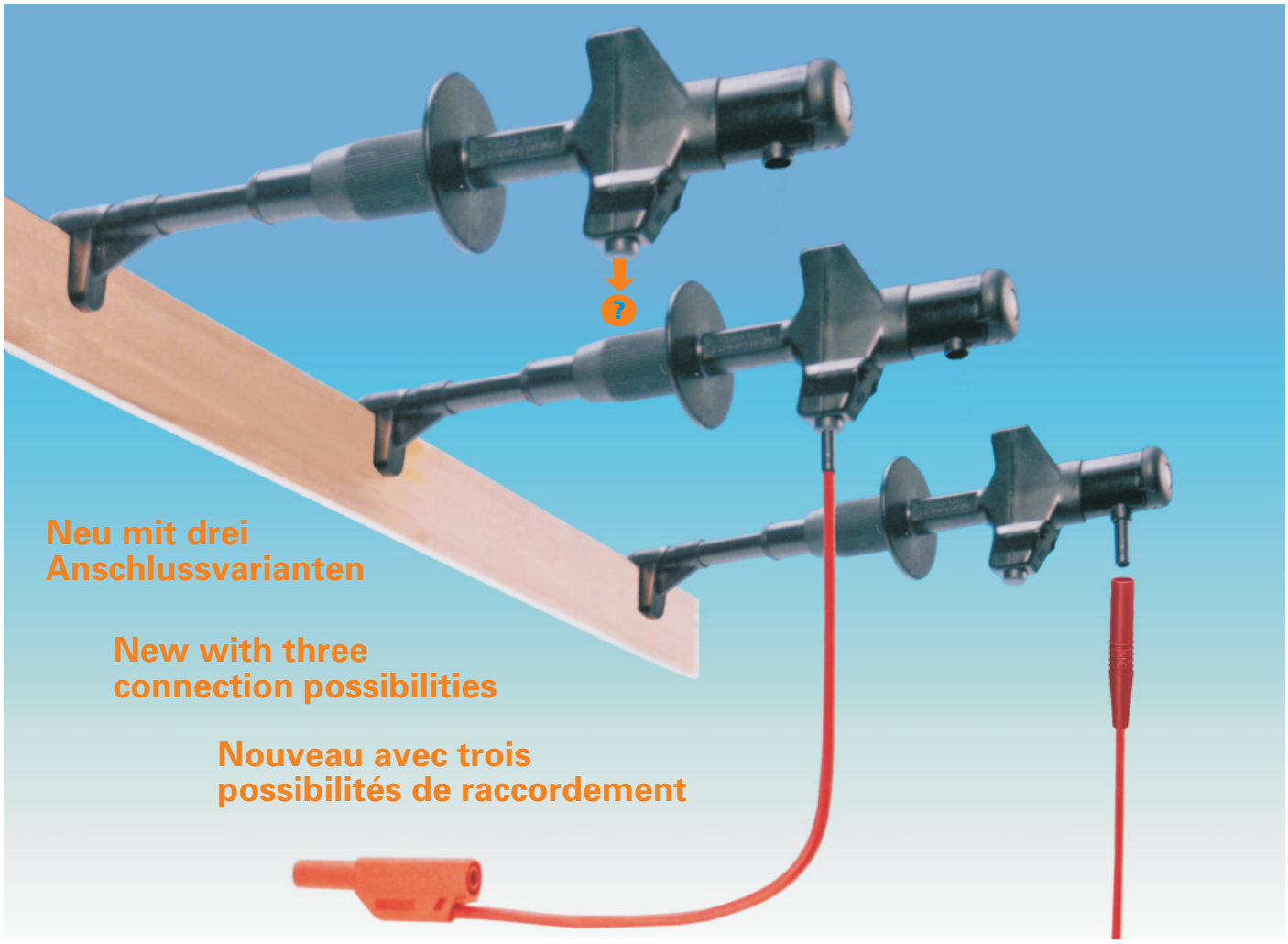

Flachmessabgriff FMA12-PF... mit integrierter Sicherung

max. 600 V ~ CATIII
max. 20 A

Flat contact clamp FMA12-PF... with integrated fuse

max. 600 V ~ CATIII
max. 20 A

Pince de mesure FMA12-PF... à fusible intégré

max. 600 V ~ CATIII
max. 20 A

Flachmessabgriff FMA12-PF... mit integrierter Sicherung

Flachmessabgriff FMA12-PF... mit integrierter Hochleistungssicherung zur schnellen und sicheren Kontaktierung von Flachschienen von max. 12mm Stärke z.B. in Niederspannungsanlagen.

3 Modelle mit verschiedenen Anschlussmöglichkeiten

Flat contact clamp FMA12-PF... with integrated fuse

Flat contact clamp FMA12-PF...with integrated HRC fuse for a fast and safe contact on flat conductor bars, (with a maximum width of 12 mm) e.g. in low voltage installations.

3 types with different connection possibilities

Pince de mesure FMA12-PF... à fusible intégré

Les pinces de mesure à contact plat FMA12-PF... à fusible intégré permettent de réaliser des mesures sur barres conductrices de 12 mm d'épaisseur max., par exemple dans des installations basse tension.

3 modèles avec différentes possibilités de raccordement

FMA12-PF/B4

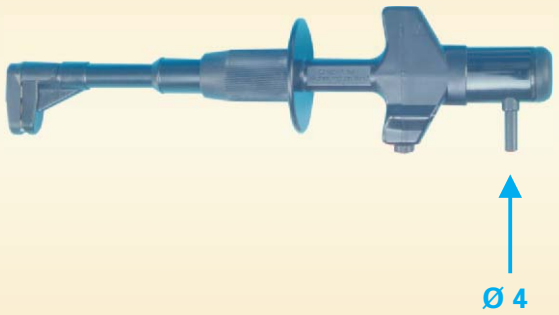

mit Ø 4mm Sicherheits-Anschlussbuchse

with Ø 4 mm safety socket

avec douille de reprise Ø 4 mm de sécurité

siehe Katalog Lab Si für passende Sicherheits-messleitungen.

see catalogue Lab Si for matching safety test leads

Cordons de mesure de sécurité correspondants, voir catalogue Lab Si

robuste Bauweise
rugged design
conception robuste

FMA12-PF/425-E/N

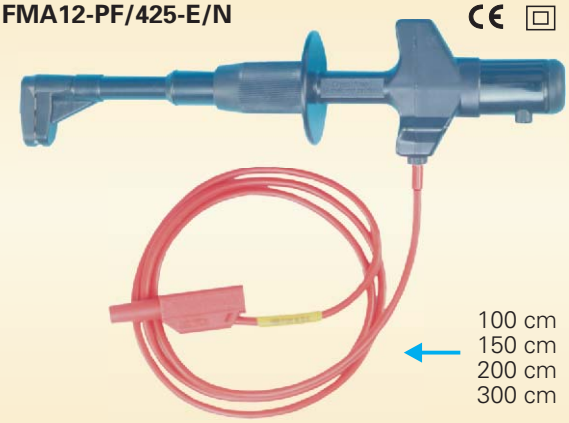

mit direktem Anschluss

with direct connection

avec bretelle de raccordement

Hochflexible Sicherheits-Messleitung mit stapelbarem Ø 4 mm Sicherheitsstecker

Highly flexible safety test lead with stackable Ø 4 mm safety plug

Cordon de sécurité extra-souple, équipé d'une fiche Ø 4 mm de sécurité à reprise arrière

FMA12-PF

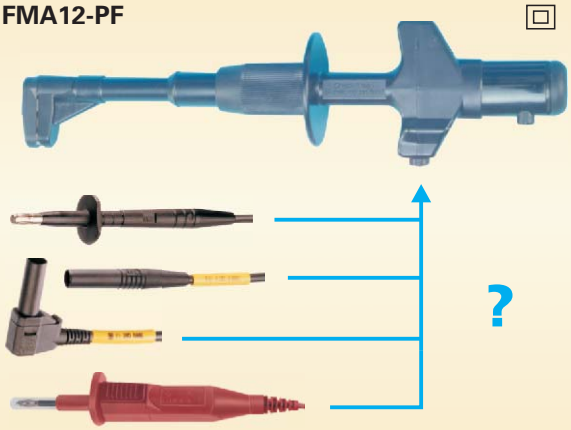

einfaches Auswechseln der Sicherung
easy fuse changing
remplacement aisé du fusible

Typ zum Selbstkonfektionieren

Type for do-it-you self cable assembly

Modèle destiné à une confection personnelle

Multi-Contact

Flachmessabgriff FMA12-PF... mit integrierter Sicherung[1)]

Flat contact clamp FMA12-PF... with integrated fuse[1)]

Pince de mesure FMA12-PF... à fusible intégré[1)]

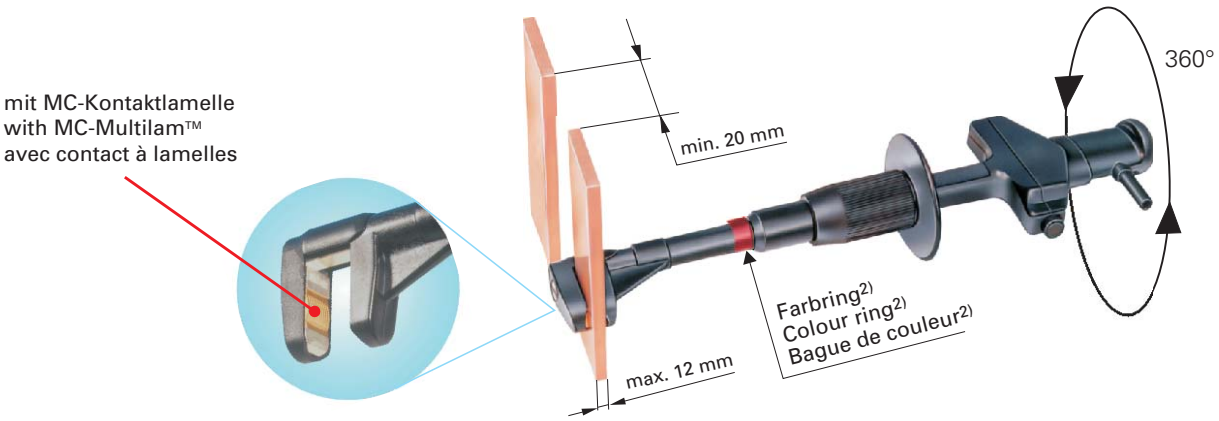

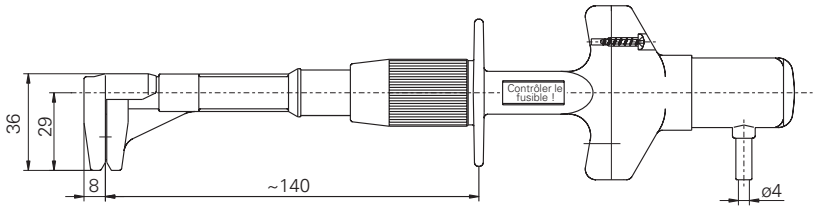

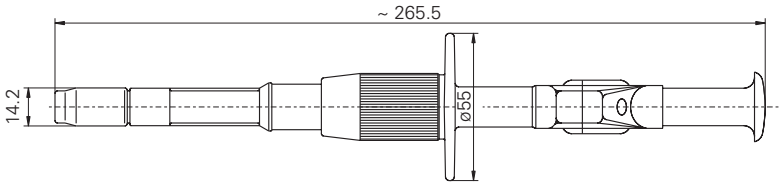

3)

Allgemeine Daten General Data Données Générales				Technische Daten Technical Data Caractéristiques techniques	
Typ Type Type	Bestell.-Nr. Order No. No. de Cde	Farben Colours Couleurs	Leitungslänge Lead length Longueur du câble	Bemessungsstrom Rated current Intensité assignée	Bemessungsspannung Rated voltage Tension assignée
FMA12-PF/B4	**10.0911-***[2)]	21-25, 27	-	max. 20 A[4)]	max. 600 V ~, CATIII[4)]
FMA12-PF	**19.7847-***[2)]	21-25, 27	-	max. 20 A[4)5)]	max. 600 V~, CATIII[4)5)]
FMA12-PF/425-E/N	**19.7882-100***[2)]	21-25, 27	100 cm	max. 20 A[4)5)]	max. 600 V~, CATIII[4)5)]
FMA12-PF/425-E/N	**19.7882-150***[2)]	21-25, 27	150 cm	max. 20 A[4)5)]	max. 600 V~, CATIII[4)5)]
FMA12-PF/425-E/N	**19.7882-200***[2)]	21-25, 27	200 cm	max. 20 A[4)5)]	max. 600 V~, CATIII[4)5)]
FMA12-PF/425-E/N	**19.7882-300***[2)]	21-25, 27	300 cm	max. 20 A[4)5)]	max. 600 V~, CATIII[4)5)]

1) Sicherungen separat bestellen, siehe Seite 4
2) Farbmarkierung mittels Farbring auf dem Flachmessabgriff. Farben gemäss Farbcode* (der Bestell.-Nr. hinzufügen).
3) Beilegezettel beachten! Siehe RZ303
4) Die elektrischen Daten sind abhängig vom Wert der eingesetzten Sicherung.
5) Die elektrischen Daten sind auch abhängig von der angeschlossenen Leitung und vom angeschlossenen Anschlussteil. Beim direkten Leitungsanschluss sind die Teile markiert.

1) Fuse, order separately, see page 4
2) Colour marking is made by a coloured ring on the flat contact clamp. All colours according to colour code* (to add on the order number).
3) Consult supplementary label! See RZ303
4) The electrical data depends on the rating of the inserted fuse.
5) The electrical data also depends on the connected cable and the connector. In case of assembled cable connection see marking on parts.

1) Fusibles, à commander séparément, voir page 4
2) Le repérage couleur est réalisé par l'intermédiaire d'une bague montée sur la partie avant de la pince. Couleurs selon code couleurs* (à ajouter au numéro de commande).
3) Consulter la notice technique! Voir RZ303
4) Ces caractéristiques électriques dépendront notamment des caractéristiques électriques du fusible utilisé.
5) Les caractéristiques de la pince dépendront aussi des caractéristiques du câble et du connecteur. En cas de bretelle de raccordement, se référer au marquage des pièces.

Montageanleitung für FMA12-PF siehe MA013

Assembly instructions for FMA12-PF see MA013

Instructions de montage pour FMA12-PF voir MA013

*Farbcode *Colour code *Code couleurs	20 grün-gelb green-yellow vert-jaune	21 schwarz black noire	22 rot red rouge	23 blau blue bleu	24 gelb yellow jaune	25 grün green vert	26 violett violet violet	27 braun brown brun	28 grau grey gris	29 weiss white blanc	30 orange orange orange	33 transparent transparent transparent

Einfaches Auswechseln der Sicherung

Easy for change the fuse

Remplacement aisé du fusible

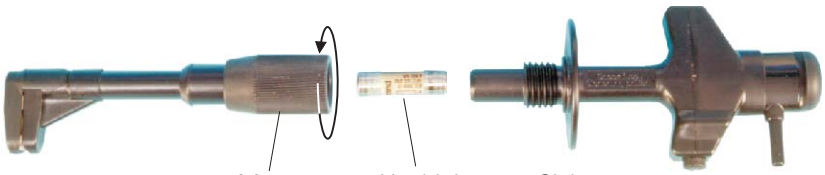

Hochleistungs-Sicherungen

Hochleistungs-Sicherungen, die zuverlässig auch extrem hohe Kurzschlussströme abschalten können. Durch ihren niedrigen Innenwiderstand eignen sich diese Hochleistungs-Sicherungen auch für Widerstands- und Strommessungen.
Trennvermögen: 100 kA / 500 V~

HRC Fuses

HRC fuses can safely break extremely high short-circuit currents. Due to the very low internal resistance these fuses are suitable for resistance and current measurements.
Breaking capacity: 100 kA / 500 V~

Fusible HPC

Fusibles HPC, pouvant couper de façon très fiable des courants de court-circuit extrêmement élevés. Ces fusibles sont, du fait de leur faible résistance interne, tout à fait adaptés aux mesures de résistance et d'intensité.
Pouvoir de coupure: 100 kA / 500 V~

Typ / Type	Bestell.-Nr. / Order No. / No. de Cde	Sicherungswert / Fuse rating / Valeur du fusible
G1A-SV	51.0011	1A
G2A-SV	51.0012	2A
G4A-SV	51.0013	4A
G6A-SV	51.0014	6A
G8A-SV	51.0015	8A
G10A-SV	51.0016	10A
G12A-SV	51.0017	12A
G16A-SV	51.0018	16A
G20A-SV	51.0019	20A

FMA-Koffer

Koffer mit ausgeschnittener Schaumstoffeinlage zum Transport und zur Lagerung von max. 6 FMA...

FMA case

Case with cut-out foam lining for transporting and storing of max. 6 FMA...

Valise FMA

Valise avec garniture prédécoupée en mousse pour le transport et le rangement de max. 6 FMA...

Typ / Type Type Type	Bestell.-Nr. Order No. No. de Cde
VA/FMA-PF	**19.5516**

Schweiz / Switzerland / Suisse
Multi-Contact AG Basel
Allschwil
Tel. 061/306 55 55
Fax 061/306 55 56
e-mail: mailbox@multi-contact.com

Deutschland / Germany / Allemagne
Multi-Contact Deutschland GmbH
Weil am Rhein
Tel.: 07621/667-0
Fax 07621/667-100
e-mail: mailbox@multi-contact.de

Multi-Contact Essen GmbH
Essen
Tel. 0201/83 10 50
Fax 0201/83 10 599
e-mail: mce@multi-contact.com

Frankreich / France
Multi-Contact France S.A.
Hésingue
Tel. 03 89 67 65 70
Fax 03 89 69 27 96
e-mail: info@multi-contact-france.fr

A
Änderungen vorbehalten/Subject to alterations/Modifications sous réserve. Copyright by Multi-Contact AG, Basel/Switzerland. **Utilities***line* 6000/7/01